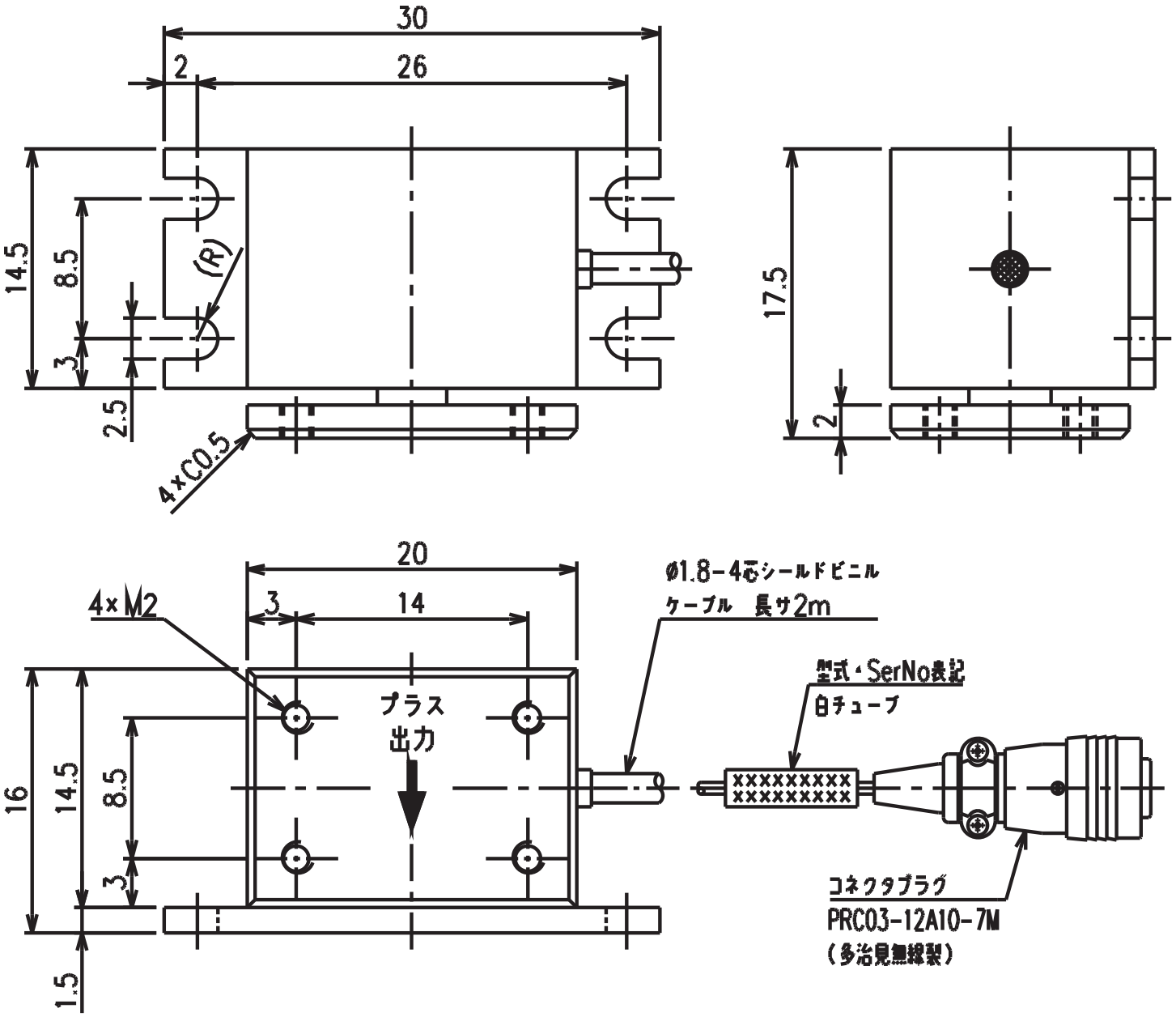
30
2
26
14.5
8.5
(R)
3
2.5
4×C0.5
17.5
2
20
3
14
4×M2
プラス
出力
16
14.5
8.5
3
1.5
φ1.8-4心シールドビニル
ケーブル　長サ2m
型式・SerNo表記
白チューブ
コネクタプラグ
PRC03-12A10-7M
(多治見無線製)