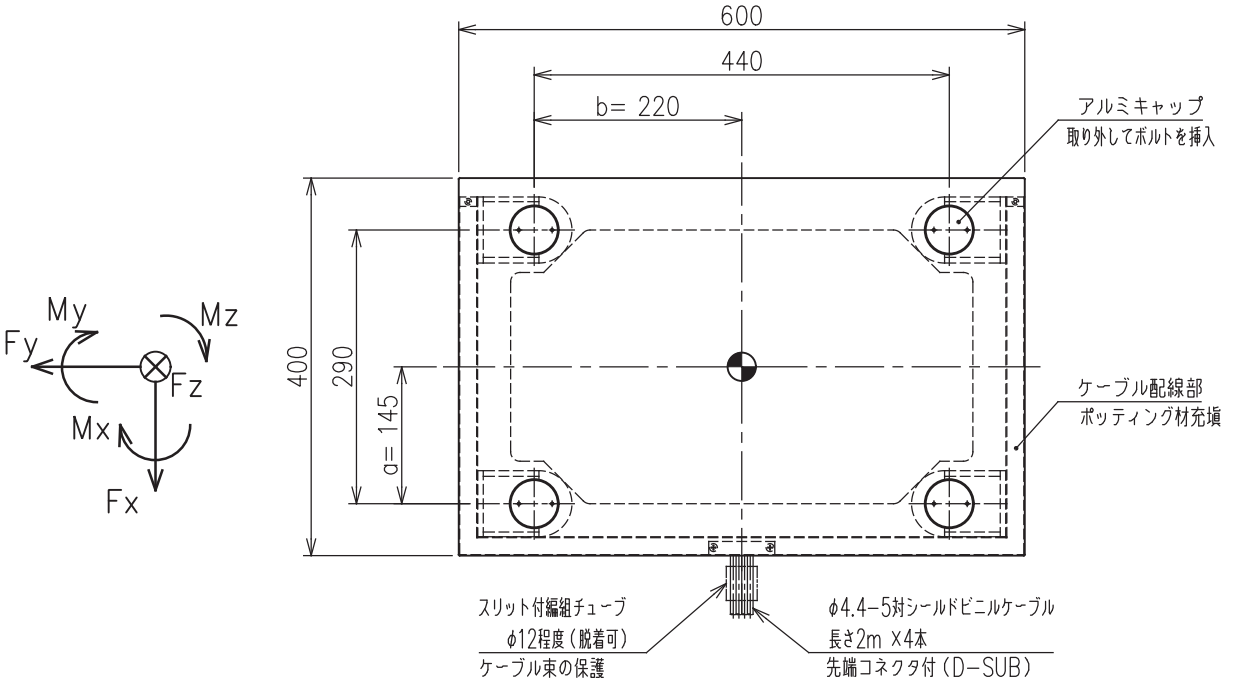
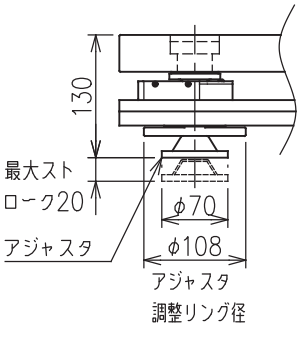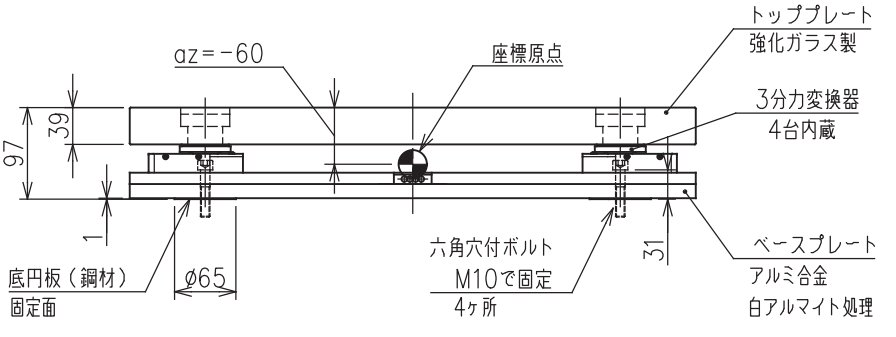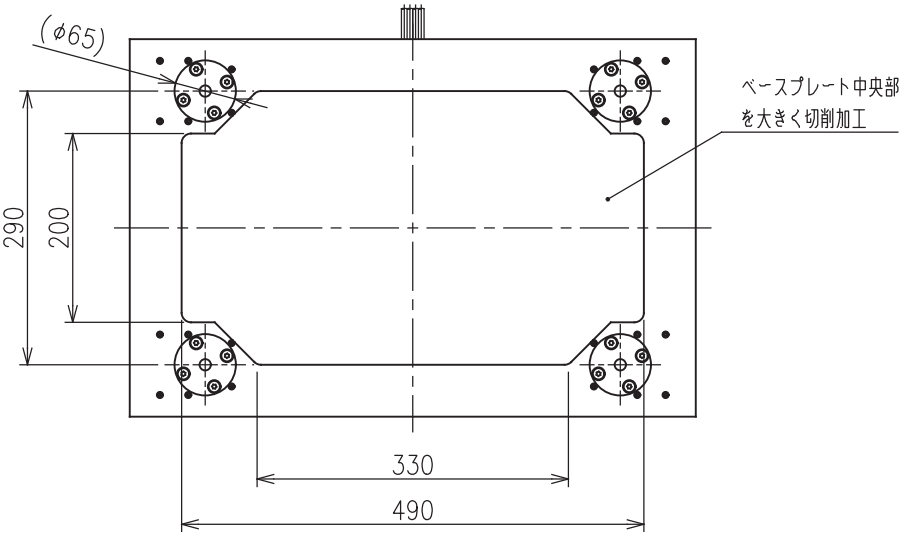
～アジャスタ調整タイプ～
（オプション）